Struktura počítačové sítě budovy U5 a připojení k Internetu

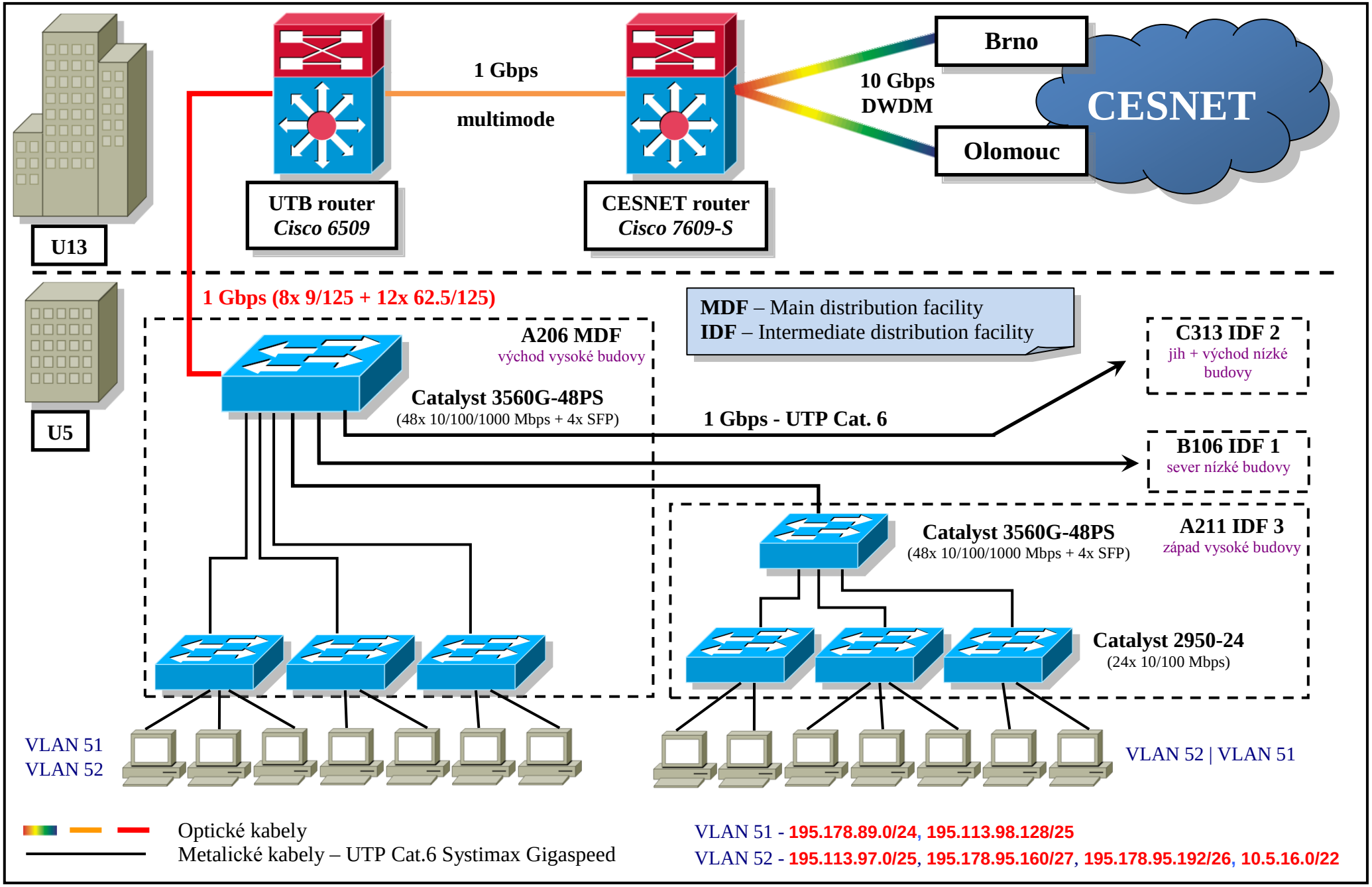

© Ing. Jiří Korbel, Univerzita Tomáše Bati ve Zlíně, Fakulta aplikované informatiky